BIPOL

VIDÉOSCOPE INDUSTRIEL HAUTE RÉSOLUTION

VIDÉOSCOPE PRO B
HAUTE RÉSOLUTION

Le vidéoscope BIPOL PRO B est un système portable compact (0.6kg), doté d'une caméra haute résolution 720P montée sur une sonde articulée 360°.
Il offre un grand écran LCD de 5,0" qui est idéal pour visualiser les détails les plus fins lors de l'inspection. Un éclairage puissant et un large choix de diamètres et de longueurs de travail permettent à notre PRO B de répondre aux besoins en contrôle déporté non destructif dans de nombreux secteurs d'activités.

INTERFACE
COMPLÈTE

REGLE DE MESURE - 6 LANGUES - ROTATION IMAGE - MINI HDMI - PORT CARTE MICRO SD - ANNOTATION FICHIER

ENREGISTREMENT
PHOTOS & VIDEOS

HAUTE RÉSOLUTION JUSQU'À 720P (1280X720PX). ENREGISTREMENT FACILE VIA GACHETTE AU DOS DU VIDÉOSCOPE.

TOUT CE DONT VOUS AVEZ BESOIN

Avec son large choix de sondes vidéo interchangeables 100% compatibles, le PRO B s'adaptera à tous vos besoins.

DIFFÉRENTES
OPTIONS D'ÉCLAIRAGE

Lumière blanche (LED ou Fibres optiques)
Infrarouge 940 NM
Ultraviolet 365 NM

Système d'alerte de température disponible sur le Ø 6.0mm

CAMERA
DOUBLE VISION

Idéale pour les inspections de tuyaux et de soudures
Disponible en 3.9 mm & 6.0 mm

3 TYPES DE FOCALES

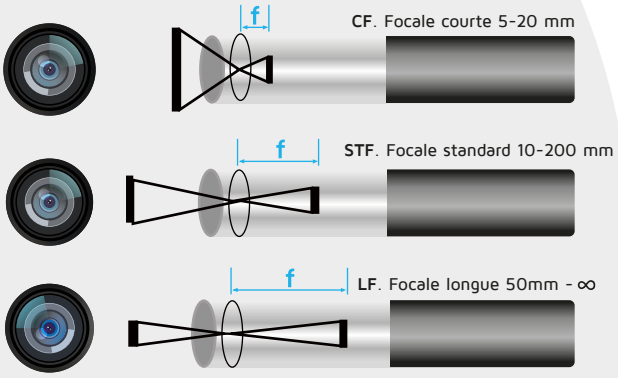

ANDROID
MODULE WIFI

Partagez des images en direct et visualisez l'inspection sur une tablette Android ou smartphone via le lecteur VLC BIPOL

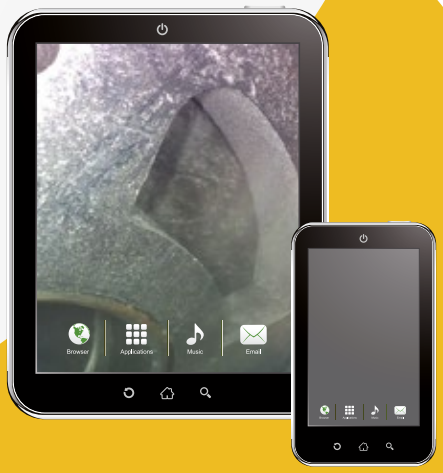

LARGE CHOIX DE
SONDES VIDÉO

Choisissez parmi des sondes de petit diamètre, avec ou sans articulation, rigides, résistantes à la chaleur, différents modes de mise au point ou d'éclairage pour personnaliser votre vidéoscope et optimiser votre expérience d'inspection.

- Diamètres 0.95 - 1.2 – 1.6 - 1.8 – 2.8 – 3.9 et 6.0mm avec des longueurs jusqu'à 30m.
- Sondes disponibles en version articulable et non articulable.
- IP67, résistantes aux huiles, jetfuel et anti-corrosion.
- Gainage en tresse tungstène 4 couches. Revêtement anti rayure en PVC ou fluorosilicone sur demande.

CHANGEMENT RAPIDE

Echangez les sondes en quelques secondes.

AÉROSPATIAL

Inspectez les boosters sans perdre de temps à les démonter.

INFRASTRUCTURES

Contrôlez l'intégrité des ponts, des bâtiments, des systèmes de canaux.

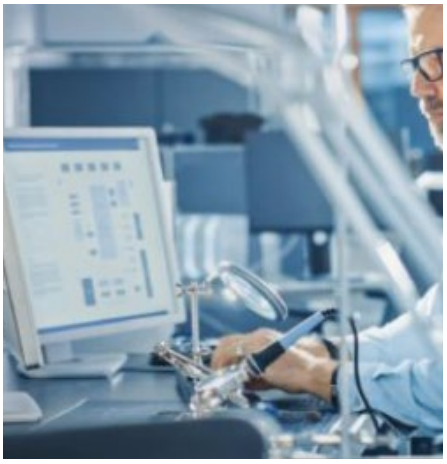

CONTRÔLE QUALITÉ

Utilisez des micro-diamètres pour vérifier les fissures, les bavures et la rouille

FORCES DE L'ORDRE & DE SECURITE

Inspection discrète infrarouge des chambres et des cargaisons.

TRANSPORTS

Inspectez les pièces de moteur moulées et les composants automobiles

AÉRONAUTIQUE

Vérifiez les cellules, les turbines, les pales d'hélicoptère.

PROCESS INUSTRIEL

Contrôle de routine des tuyaux et des soudures dans les usines pétrolières.

PRODUCTION D'ÉNERGIES

Inspectez les tuyaux, les pièces, les échangeurs de chaleur des groupes électrogènes.

RECHERCHE & DÉVELOPPEMENT

Utilisez les micro diamètres pour valider un processus ou une nouvelle idée.

PRO-B

ACCESSOIRES

Notre vidéoscope PRO B accepte différents accessoires pour améliorer la qualité et le confort de l'inspection.

PACK BATTERIE

Li-Ion rechargeable & antichoc 1 mètre

Peut être échangé en quelques secondes. Avec indicateur de charge.

GUIDE RIGIDE

Acier inoxydable
Longueur utile 430mm

Idéal pour inspecter les moteurs diesel, les groupes électrogènes ou les bouteilles

SUPER CLAMP

Prise jusqu'à 55mm sur tubes carrés & ronds

Permet de travailler à 2 mains pour un meilleur contrôle de la pièce.

VALISE STANDARD

Compact, étanche, facile à transporter. Comprend une empreinte pour tous les accessoires standard.

Contenu:
1 lecteur de carte SD, 1 câble HDMI, 1 kit de nettoyage, 1 carte SD 32 GB, 1 chargeur de batterie USB + prise allume-cigare 12V

VALISE GRANDE SONDE

Enrouleur interne pour les sondes jusqu'à 10 mètres et empreintes pour batterie de rechange et accessoires.

Crééz votre propre valise.
Differents coloris disponibles

NOUS VOUS PROPOSONS DES VALISES ET KITS SPÉCIAUX SPÉCIALEMENT DÉDIÉS À VOS BESOINS. LES CAS PEUVENT ÊTRE PERSONNALISÉS POUR TOUT BESOIN PARTICULIER.

Données techniques

DONNÉES TECHNIQUES	PRO B 09/12	PRO B 16	PRO B 18	PRO B 28	PRO B 39	PRO B 60
Diamètre caméra	0.95-1.2 mm	1.6 mm	1.8 mm	2.8 mm	3.9 mm	6.0 mm
Longueur utile	0.95 : 1.0 - 2.0 m 1.2 : 0.5 - 1.0 m	0.5 - 1.0 m	0.5 - 1.0 - 1.5 m	1.0 - 2.0 - 3.0 m	1.0 - 2.0 - 3.0 - 4.0 - 5.0 & 6.0 m	1.0 - 2.0 - 3.0 - 4.0 - 5.0 - 6.0 - 7.0 - 8.0 - 10 -15 - 20 & 30m articulable
Longueur objectif	4.5 mm				13 mm	
Articulation	Non		2 directions	4 directions		
Résolution caméra	160.000 px				720 p	
Direction de vision	0°	0° & 90°	0°	0° & 90°	0° - 90° & Caméra double vision	
Champ de vision	120°					
Distance focale	3-70 mm	0°: 3-70 mm 90°: 1-30mm	3-70mm | 50 mm - ∞		5-20mm | 10-200 mm | 50 mm - ∞	
Eclairage	Fibres optiques	LEDs	Fibres optiques		Fibres optiques ou LEDs	
Alimentation	110-220 Va EU - Connexion USB - Chargeur 12V allume cigare					
Résolution image	640x480 JPEG			1280x720 JPEG		
Résolution vidéo	640x480 AVI			1280x720 AVI		
Températures d'utilisation	-10°C à + 60°C					
Dimensions vidéoscope	350x155x59mm					
Poids net sans sonde	0.6 kg (Poids avec la valise standard : 4.5 kg)					
Garantie	1 an					

BIPOL

Contactez-nous

+00 33 3 26 36 39 88

3 rue Saint Rémi
51430 BEZANNES FRANCE

info@bipol.fr
www.bipol.fr