BIPOL

ECRAN TACTILE 5”
Haute résolution

1280 x 720 px

JOYSTICK MOTORISÉ
Très précis - 360°

SONDES VIDÉOS INTERCHANGEABLES
IP67 et résistent aux huiles

FONCTION WIFI
Compatible IOS

Le vidéoscope BIPOL PRO Gx est un vidéoscope compact portable composé d’une caméra miniature haute résolution (jusqu’à 1080P) montée sur une sonde motorisée articulable 4x. Les images et vidéos sont affichées sur un large écran tactile 5” haute définition.
Le vidéoscope offre une résolution supérieure, un éclairage puissant réglable sur 6 niveaux et une excellente qualité d’image sans perte de résolution sur les fichiers sauvegardés. Enregistrez ce que vous voyez.

Inspectez en mode HD

INTERFACE COMPLETE

Atténuation des reflets lumineux
Réduction des bruits
Mode négatif
Zoom digital x3
Règle de mesure

ANNOTATION DE TEXTES

150 caractères
(peut être étendu via un clavier bluethooth)

CONNECTIQUES

Micro carte SD 64 GB
HDMI
Micro USB

SONDES AMOVIBLES

ROTATION D'IMAGE

360°

PRISE DE PHOTOS/VIDÉOS

Haute résolution jusqu'à 1080 P
(1800x1088 px)

SUPPORT DE TABLE

GRANDE VARIÉTÉ DE CHOIX POUR LES SONDES

- Diamètres 2.4 – 2.8 – 3.9 – 6.0 et 8.4 mm.
- Sondes motorisées disponibles en lumière blanche ou Infrarouge
- IP67, résistantes aux huiles, jetfuel et anti-corrosion.
- Gainage en tresse tungstène 4 couches.

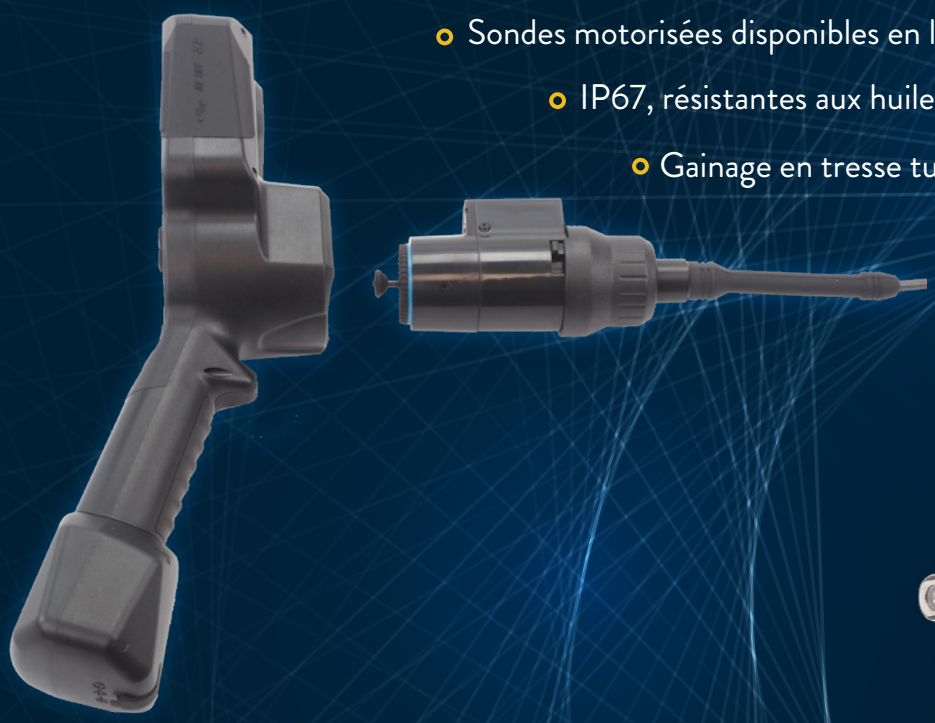

Également disponible

Sondes Dual Vision
avec double objectifs et
directions de vision 0° et 90°

VIDÉOSCOPE HAUTE RÉSOLUTION - PRÊT À L'EMPLOI

CONTENU DE LA VALISE

1. Valise compacte antichoc avec emplacement pour accessoires
2. Vidéoscope PRO GX
3. Câble HDMI pour connexion sur moniteur externe
4. Lecteur de carte SD
5. Batterie de rechange (option)
6. Chargeur de batterie
7. Kit de nettoyage BIPOL
8. Support de table

ACCESSOIRES PRO GX

Guide rigide

Ø 4,8 mm & Ø 8 mm
avec longueur utile (430mm)

Pack Batterie

Chargeur universel 110-220 Va
avec adaptateur UK, US, EU.

DONNÉES TECHNIQUES	PRO GX
Longueurs utiles	1.0- 1.5 - 2 - 3.0 & 6.0 mètres
Articulation	motorisée 360° 4 x 170° avec levier de blocage (2x sur 2.4mm)
Résolution caméra	2.4mm | 160.000 px 3.9 & 6.0 & 8.4 mm | 720 P (1080P pour la version HD en 6mm)
Champ de vision	120° (90° pour les sondes 90°en 3.9 & 6.0mm)
Distance focale	2.4mm 0° : 5 - 25 mm 2.8mm 0° : 5 - 50 mm | 90° : 5 - 50 mm 3.9mm 0° : 15 - infini | 90° : 5 - 5 mm 6.0mm 0° : 15 - infini | 90° : 5-50 mm 8.4mm 0° : 6 - infini (ajustable manuellement)
Interface	Zoom digital 3x - réduction de bruits - suppression reflets lumineux - annotation de texte - rotation image - Balance des blancs (auto/manuel)
Autonomie batterie	jusqu'à 4 heures (5 heures de chargement)
Images / Vidéos	JPEG/AVI jusqu'à 1800*1088px (16:9)
Température d'utilisation	-10°C à + 50°C
Poids Net (sans sonde)	1.2 kg
Dimensions valise	55 x 41 x 20 cm
Poids brut	6.1 kg
Eclairage	LEDs Lumière Blanches ou IR 940 Nm - Intensité lumineuse réglable sur 6 niveaux.
Langages	14 langues
Garantie	1 an

BIPOL
www.bipol.fr
info@bipol.fr
3 Rue de Saint-Rémi
51430 BEZANNES - FRANCE
+33 0 3 26 36 39 88